MAARİF

MATEMATİK

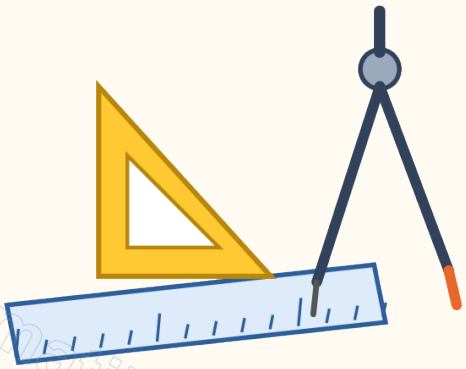

2026-2027

8. SINIF MATEMATİK

KASIM ARA TATİLİ

ÖDEVİ

100 soru · her konuda Orta - Zor

maarifmatematik.com.tr

İÇİNDEKİLER

KONU 1	Asal Çarpanlara Ayırma	Sorular 1 - 12	Sayfa 3
KONU 2	Çarpan Sayısı ve Bölenler	Sorular 13 - 22	Sayfa 4
KONU 3	EBOB ve EKOK	Sorular 23 - 34	Sayfa 5
KONU 4	Tam Sayı Kuvvetleri	Sorular 35 - 46	Sayfa 6
KONU 5	Üslü İfadelerde İşlemler	Sorular 47 - 58	Sayfa 7
KONU 6	Bilimsel Gösterim	Sorular 59 - 66	Sayfa 8
KONU 7	Tam Kare Sayılar ve Karekök	Sorular 67 - 76	Sayfa 9
KONU 8	Kareköklü İfadelerle İşlemler	Sorular 77 - 88	Sayfa 10
KONU 9	Karekök Tahmini ve Problemler	Sorular 89 - 100	Sayfa 11
EK	Cevap Anahtarı ve Takip Çizelgesi		Sayfa 13

Nasıl çalışmalısın?

- Konuları sırayla çöz. Her konuda önce Orta, en son Zor sorulara geç.
- Önce kendin dene; cevap anahtarına yalnızca bitirdikten sonra bak.
- Cevap anahtarı sayfasındaki takip çizelgesine konu konu doğru ve yanlış sayını yaz.
- Takıldığın konuların anlatım ve çözüm videoları maarifmatematik.com.tr adresindedir.

Düzey göstergesi: ●●○ Orta ●●● Zor

KASIM ARA TATİL ÖDEVİ (100 SORU)

KONU 1 · Asal Çarpanlara Ayırma

1. $1\,260 = 2^a \cdot 3^b \cdot 5^c \cdot 7^d$ eşitliğini sağlayan a, b, c ve d pozitif tam sayılarının toplamı kaçtır?

A) 5 **B)** 7 **C)** 8 **D)** 6

2. Şekilde 180 sayısının asal çarpanlarına ayrılması gösterilmiştir. Buna göre A + B + C toplamı kaçtır?

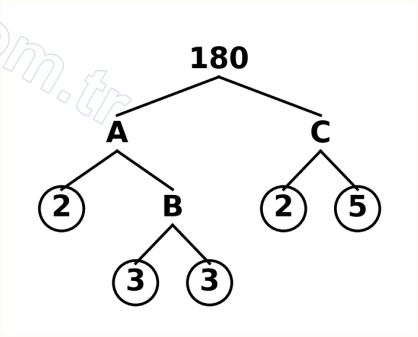

A) 36 **B)** 37 **C)** 39 **D)** 41

3. 2 160 sayısının farklı asal çarpanlarının toplamı kaçtır?

A) 22 **B)** 10 **C)** 12 **D)** 18

4. x ve y pozitif tam sayılar olmak üzere $2^x \cdot 3^y$ biçiminde yazılabilen iki basamaklı kaç farklı doğal sayı vardır?

A) 8 **B)** 6 **C)** 7 **D)** 10

5. x, y ve z birbirinden farklı asal sayılar olmak üzere $A = x^4 \cdot y^2 \cdot z$ biçiminde yazılabilen en küçük A sayısı kaçtır?

A) 1200 **B)** 720 **C)** 1620 **D)** 1008

6. 360 · n çarpımının bir tam kare sayı olması için n en az kaç olmalıdır?

A) 2 **B)** 5 **C)** 30 **D)** 10

7. x ve y pozitif tam sayılar olmak üzere $2^x \cdot 5^y$ biçiminde yazılabilen üç basamaklı kaç farklı doğal sayı vardır?

A) 5 **B)** 6 **C)** 8 **D)** 9

8. 540 · n çarpımının bir tam küp sayı olması için n en az kaç olmalıdır?

A) 50 **B)** 10 **C)** 25 **D)** 100

9. Çarpımları 504 olan ardışık üç pozitif tam sayının toplamı kaçtır?

A) 21 **B)** 24 **C)** 27 **D)** 30

10. x ve y farklı asal sayılar olmak üzere $x^2 \cdot y = 245$ olduğuna göre x + y toplamı kaçtır?

A) 10 **B)** 12 **C)** 14 **D)** 35

MAARİF MATEMATİK

11. $a < b < c$ olan a, b ve c asal sayıları için $a \cdot b \cdot c = 1\,001$ olduğuna göre a + b + c toplamı kaçtır?

A) 23 **B)** 29 **C)** 31 **D)** 33

12. Asal çarpanları 2, 3 ve 5 olan (hepsini içeren) iki basamaklı kaç doğal sayı vardır?

A) 3 **B)** 2 **C)** 4 **D)** 5

KONU 2 · Çarpan Sayısı ve Bölenler

13. 180 sayısının pozitif tam sayı çarpanlarının sayısı kaçtır?

A) 18 **B)** 9 **C)** 12 **D)** 15

14. 36 sayısının tam sayı bölenlerinin (hem pozitif hem negatif) sayısı kaçtır?

A) 18 **B)** 6 **C)** 9 **D)** 12

15. $2^a \cdot 3$ sayısının pozitif tam sayı bölenlerinin sayısı 12 olduğuna göre a kaçtır?

A) 4 **B)** 5 **C)** 6 **D)** 11

16. Tam olarak 3 tane pozitif böleni olan iki basamaklı kaç doğal sayı vardır?

A) 1 **B)** 3 **C)** 2 **D)** 4

MAARİF MATEMATİK

17. Şekildeki kartlarda yazan sayılardan hangisinin pozitif tam sayı bölenlerinin sayısı en fazladır?

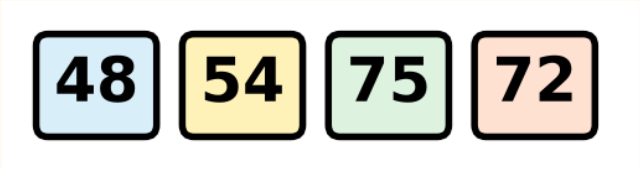

A) 72 **B)** 48 **C)** 54 **D)** 75

18. 720 sayısını tam bölen asal olmayan kaç pozitif tam sayı vardır?

A) 24 **B)** 26 **C)** 30 **D)** 27

19. Pozitif tam sayı bölenlerinin sayısı 15 olan en küçük doğal sayı kaçtır?

A) 324 **B)** 400 **C)** 225 **D)** 144

20. Pozitif tam sayı bölenlerinin sayısı 10 olan en küçük doğal sayı kaçtır?

A) 80 **B)** 48 **C)** 96 **D)** 162

21. $2^3 \cdot 3^2 \cdot 5^k$ sayısının pozitif tam sayı bölenlerinin sayısı 48 olduğuna göre k kaçtır?

A) 2 **B)** 4 **C)** 5 **D)** 3

22. 1 ile 100 arasındaki (1 ve 100 dahil) doğal sayılardan kaç tanesinin pozitif tam sayı bölenlerinin sayısı tektir?

A) 9 **B)** 10 **C)** 11 **D)** 25

KONU 3 · EBOB ve EKOK

23. 84 ve 126 sayılarının en büyük ortak böleni (EBOB) kaçtır?

A) 42 **B)** 14 **C)** 21 **D)** 252

24. 18, 24 ve 30 sayılarının en küçük ortak katı (EKOK) kaçtır?

A) 360 **B)** 120 **C)** 180 **D)** 720

25. Şekildeki dikdörtgen biçimindeki karton, hiç artık kalmayacak biçimde eş karelere ayrılacaktır. Karelerin bir kenarı en fazla kaç cm olabilir?

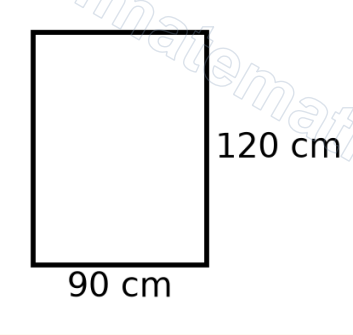

A) 30 **B)** 15 **C)** 10 **D)** 60

26. Ali 12 günde bir, Bora 18 günde bir kütüphaneye gidiyor. İkisi bugün kütüphanede karşılaştığına göre bir sonraki karşılaşmaları kaç gün sonra olur?

A) 36 **B)** 6 **C)** 30 **D)** 72

27. A ve B pozitif tam sayılar olmak üzere EBOB(A, B) = 6, EKOK(A, B) = 72 ve A = 18 olduğuna göre B kaçtır?

A) 12 **B)** 36 **C)** 48 **D)** 24

28. Tabloda iki otobüs hattının kalkış aralıkları verilmiştir. İki hattın otobüsleri 08:00'de aynı anda kalkmıştır. İki otobüs bir sonraki kez hangi saatte birlikte kalkar?

Hat	Kalkış aralığı (dk)
Mavi	15
Yeşil	20

A) 08:30 **B)** 09:00 **C)** 09:30 **D)** 10:00

29. İki doğal sayının EBOB'u 12, EKOK'u 180'dir. Bu sayılardan biri 36 olduğuna göre diğeri kaçtır?

A) 60 **B)** 30 **C)** 45 **D)** 72

30. EBOB'u 8, EKOK'u 120 olan farklı iki doğal sayının toplamı en az kaçtır?

A) 64 **B)** 72 **C)** 120 **D)** 128

MAARİF MATEMATİK

31. 12, 15 ve 18 sayılarına bölündüğünde 5 kalanını veren en küçük üç basamaklı doğal sayı kaçtır?

A) 185 **B)** 180 **C)** 365 **D)** 545

32. Şekildeki dikdörtgenler prizması biçimindeki sünger blok, hiç artık kalmayacak biçimde eş küplere ayrılacaktır. En az kaç küp elde edilir?

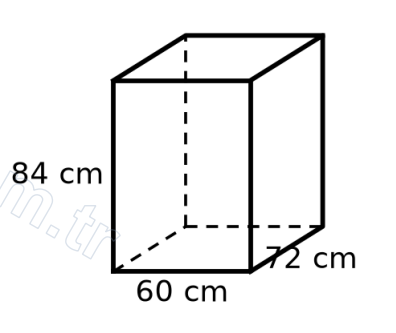

A) 105 **B)** 360 **C)** 420 **D)** 210

33. Uzunlukları 40 m, 56 m ve 72 m olan üç halat, hiç artık kalmayacak biçimde eşit uzunlukta en uzun parçalara ayrılacaktır. Toplam kaç parça elde edilir?

A) 19 **B)** 24 **C)** 21 **D)** 28

34. EKOK(n, 12) = 60 olacak biçimde kaç farklı n pozitif tam sayısı vardır?

A) 4 **B)** 6 **C)** 5 **D)** 8

KONU 4 · Tam Sayı Kuvvetleri

35. $(-2)^4 + (-2)^3 - (-1)^5$ işleminin sonucu kaçtır?

A) 7 **B)** 23 **C)** 9 **D)** 25

36. $\left(\frac{2}{3}\right)^{-2}$ işleminin sonucu kaçtır?

A) $\frac{4}{9}$ **B)** $-\frac{9}{4}$ **C)** $\frac{3}{2}$ **D)** $\frac{9}{4}$

37. a = −2 ve b = −3 olduğuna göre a^b ve b^a ifadeleri ile ilgili aşağıdakilerden hangisi doğrudur?

A) a^b negatif, b^a pozitif bir rasyonel sayıdır.
B) Her ikisi de pozitif bir tam sayıdır.
C) a^b ifadesi b^a ifadesinden büyüktür.
D) Her ikisi de negatif bir rasyonel sayıdır.

38. Bir bakteri kültüründe her saat sonunda bakteri sayısı iki katına çıkmaktadır. Tabloda ilk üç saatin sonuçları verilmiştir. Kültürde 6 saat sonra kaç bakteri olur?

Saat	Bakteri sayısı
0	3
1	6
2	12

A) 36 **B)** 96 **C)** 384 **D)** 192

39. $5^x = \frac{1}{125}$ ve $2^y = \frac{1}{16}$ olduğuna göre x · y çarpımı kaçtır?

A) −12 **B)** 7 **C)** 12 **D)** −7

40. $(-1)^{2025} + (-1)^{2026} - 3^0$ işleminin sonucu kaçtır?

A) 1 **B)** −2 **C)** −1 **D)** −3

41. $3^{x+1} = 81$ ve $2^{y-1} = \frac{1}{8}$ olduğuna göre x + y toplamı kaçtır?

A) −1 **B)** 5 **C)** 6 **D)** 1

42. $(-2)^{-3} \cdot (\frac{1}{4})^{-1}$ işleminin sonucu kaçtır?

A) $\frac{1}{2}$ **B)** −2 **C)** $-\frac{1}{2}$ **D)** 2

43. $(0{,}25)^{-2} - (-\frac{1}{3})^{-3}$ işleminin sonucu kaçtır?

A) 43 **B)** −11 **C)** 11 **D)** 59

44. 2^{30}, 3^{20} ve 5^{10} sayıları için aşağıdaki sıralamalardan hangisi doğrudur?

A) $2^{30} < 5^{10} < 3^{20}$ **B)** $3^{20} < 2^{30} < 5^{10}$

C) $5^{10} < 2^{30} < 3^{20}$ **D)** $5^{10} < 3^{20} < 2^{30}$

45. $4^3 \cdot 8^2 \div 16^2$ işleminin sonucu kaçtır?

A) 4 **B)** 8 **C)** 64 **D)** 16

46. $(2^{-1} + 3^{-1})^{-1}$ işleminin sonucu kaçtır?

A) $\frac{5}{6}$ **B)** 6 **C)** 5 **D)** $\frac{6}{5}$

MAARİF MATEMATİK

KONU 5 · Üslü İfadelerde İşlemler

47. $2^5 + 2^5 + 2^5 + 2^5 = 2^a$ eşitliğini sağlayan a kaçtır?

A) 6 **B)** 7 **C)** 8 **D)** 20

48. $3^4 \cdot 9^2 \div 27$ işleminin sonucu kaçtır?

A) 243 **B)** 81 **C)** 729 **D)** 27

49. $(10^5 \cdot 10^{-2}) \div 10^{-1}$ işleminin sonucu kaçtır?

A) 10 000 **B)** 1000 **C)** 100 000 **D)** 1 000 000

50. Kalınlığı 0,1 mm olan bir kâğıt her katlamada kalınlığı iki katına çıkacak biçimde 10 kez katlanıyor. Katlanmış kâğıdın kalınlığı kaç mm olur?

A) 1,024 **B)** 20,48 **C)** 102,4 **D)** 1024

51. $(2^3)^4 = 4^x$ eşitliğini sağlayan x kaçtır?

A) 4 **B)** 7 **C)** 6 **D)** 12

52. $(-2)^4 - (-2^4)$ işleminin sonucu kaçtır?

A) 0 **B)** 16 **C)** 32 **D)** −32

53. $2^{x+2} - 2^x = 96$ olduğuna göre x kaçtır?

A) 3 **B)** 4 **C)** 6 **D)** 5

54. $5^x + 5^{x+1} = 150$ olduğuna göre x kaçtır?

A) 2 **B)** 1 **C)** 3 **D)** 25

55. $2^{12} \cdot 5^{10}$ sayısı kaç basamaklıdır?

A) 10 **B)** 12 **C)** 11 **D)** 22

56. $a = 2^3$, $b = a^2$ ve $c = b^2$ olduğuna göre $c = 2^n$ eşitliğini sağlayan n kaçtır?

A) 7 **B)** 10 **C)** 12 **D)** 18

57. Bir bakteri her 20 dakikada bir ikiye bölünerek iki katına çıkmaktadır. 3 saat (180 dakika) sonunda bakteri sayısı 4 096 olduğuna göre başlangıçtaki bakteri sayısı kaçtır?

Süre (dk)	Bakteri sayısı
0	?
20	?
60	?
180	4 096

A) 4 **B)** 16 **C)** 8 **D)** 32

58. $(5^3 + 5^3 + 5^3 + 5^3 + 5^3) \div 5^2$ işleminin sonucu kaçtır?

A) 5 **B)** 25 **C)** 125 **D)** 625

MAARİF MATEMATİK

KONU 6 · Bilimsel Gösterim

59. 0,00042 sayısının bilimsel gösterimi aşağıdakilerden hangisidir?

A) $4{,}2 \cdot 10^{-4}$ **B)** $42 \cdot 10^{-5}$
C) $4{,}2 \cdot 10^{-3}$ **D)** $0{,}42 \cdot 10^{-3}$

60. Tabloda Dünya ve Mars'ın Güneş'e olan ortalama uzaklıkları verilmiştir. Mars ile Dünya arasındaki uzaklık farkı kaç km'dir?

Gezegen	Güneş'e uzaklık (km)
Dünya	$1{,}5 \cdot 10^8$
Mars	$2{,}3 \cdot 10^8$

A) $8 \cdot 10^8$ **B)** $8 \cdot 10^7$ **C)** $3{,}8 \cdot 10^8$ **D)** $0{,}8 \cdot 10^7$

61. Bir virüsün boyu $1{,}2 \cdot 10^{-7}$ m'dir. Bu virüsten $5 \cdot 10^3$ tanesi yan yana dizilirse toplam uzunluk kaç m olur?

A) $6 \cdot 10^{-3}$ **B)** $6 \cdot 10^{-10}$ **C)** $6 \cdot 10^4$ **D)** $6 \cdot 10^{-4}$

62. $4{,}5 \cdot 10^6 + 5{,}5 \cdot 10^6$ işleminin sonucunun bilimsel gösterimi aşağıdakilerden hangisidir?

A) $1 \cdot 10^6$ **B)** $1 \cdot 10^7$ **C)** $1 \cdot 10^{12}$ **D)** $10 \cdot 10^6$

63. $(6 \cdot 10^8) \div (3 \cdot 10^{-2})$ işleminin sonucunun bilimsel gösterimi aşağıdakilerden hangisidir?

A) $2 \cdot 10^6$ **B)** $2 \cdot 10^{10}$ **C)** $2 \cdot 10^{-16}$ **D)** $18 \cdot 10^6$

64. Işığın hızı yaklaşık $3 \cdot 10^5$ km/s, Güneş ile Dünya arasındaki uzaklık yaklaşık $1{,}5 \cdot 10^8$ km'dir. Işık Güneş'ten Dünya'ya kaç saniyede ulaşır?

A) 500 **B)** 50 **C)** 5000 **D)** 450 000

65. Bir bakterinin kütlesi $2 \cdot 10^{-12}$ gramdır. Bu bakteriden $5 \cdot 10^9$ tanesinin toplam kütlesi kaç gramdır?

A) $1 \cdot 10^{-3}$ **B)** $1 \cdot 10^{-2}$
C) $1 \cdot 10^{-21}$ **D)** $10 \cdot 10^{-21}$

66. Aşağıdaki sayılardan hangisi en büyüktür?

A) $0{,}4 \cdot 10^5$ **B)** $3{,}9 \cdot 10^4$
C) $41 \cdot 10^3$ **D)** $0{,}0038 \cdot 10^7$

KONU 7 · Tam Kare Sayılar ve Karekök

67. Şekildeki kare biçimindeki bahçenin alanı 169 m²'dir. Bu bahçenin çevresi kaç metredir?

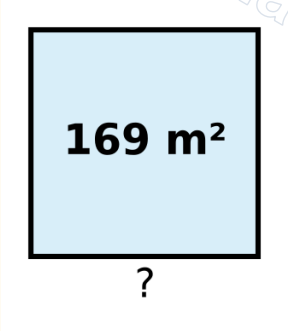

A) 52 **B)** 26 **C)** 42 **D)** 676

68. 40 ile 90 arasındaki tam kare sayıların toplamı kaçtır?

A) 145 **B)** 113 **C)** 194 **D)** 225

69. x bir doğal sayı olmak üzere $7 < \sqrt{x} < 9$ koşulunu sağlayan kaç farklı x değeri vardır?

A) 30 **B)** 31 **C)** 32 **D)** 33

70. Aşağıdaki sayılardan hangisi bir doğal sayının karesi olamaz?

A) 1296 **B)** 2025 **C)** 1764 **D)** 3243

71. $\sqrt{(12 \cdot n)}$ ifadesi bir doğal sayıya eşit olduğuna göre n'nin en küçük pozitif tam sayı değeri kaçtır?

A) 2 **B)** 4 **C)** 3 **D)** 6

72. Bir kenar uzunluğu santimetre cinsinden tam sayı olan karenin alanı 200 cm² ile 400 cm² arasındadır. Bu karenin çevresi kaç farklı değer alabilir?

A) 4 **B)** 5 **C)** 6 **D)** 20

73. Ardışık iki pozitif tam sayının karelerinin farkı 31'dir. Bu iki tam sayının büyüğünün karesi kaçtır?

A) 225 **B)** 241 **C)** 289 **D)** 256

MAARİF MATEMATİK

74. Birler basamağı 6 olan üç basamaklı kaç tane tam kare sayı vardır?

A) 3 **B)** 5 **C)** 6 **D)** 4

75. Kenar uzunlukları 2 cm, 3 cm ve 6 cm olan üç karenin alanları toplamına eşit alanlı karenin çevresi kaç cm'dir?

A) 14 **B)** 49 **C)** 28 **D)** 56

76. n pozitif tam sayı olmak üzere $\sqrt{(675 \div n)}$ ifadesi bir pozitif tam sayıya eşit olacak biçimde kaç farklı n değeri vardır?

A) 2 **B)** 3 **C)** 4 **D)** 5

KONU 8 · Kareköklü İfadelerle İşlemler

77. $\sqrt{72} = a\sqrt{2}$ olduğuna göre a kaçtır?

A) 4 **B)** 8 **C)** 6 **D)** 12

78. $\sqrt{50} + \sqrt{18} - \sqrt{8}$ işleminin sonucu aşağıdakilerden hangisidir?

A) $6\sqrt{2}$ **B)** $4\sqrt{2}$ **C)** $8\sqrt{2}$ **D)** 6

79. $\sqrt{12} \cdot \sqrt{27}$ işleminin sonucu kaçtır?

A) 18 **B)** 9 **C)** 12 **D)** 36

80. $\sqrt{(5 \cdot 20)} + \sqrt{(3 \cdot 12)}$ işleminin sonucu kaçtır?

A) 8 **B)** 14 **C)** 18 **D)** 16

81. $(\sqrt{18} \div \sqrt{2}) \cdot \sqrt{16}$ işleminin sonucu kaçtır?

A) 6 **B)** 12 **C)** 8 **D)** 24

82. $2\sqrt{3}$ ile $3\sqrt{2}$ sayıları karşılaştırıldığında aşağıdakilerden hangisi doğrudur?

A) $2\sqrt{3}$ sayısı $3\sqrt{2}$ sayısından büyüktür.
B) İki sayı birbirine eşittir.
C) $2\sqrt{3}$ sayısı 3'ten küçüktür.
D) $2\sqrt{3}$ sayısı $3\sqrt{2}$ sayısından küçüktür.

83. $\sqrt{48} + \sqrt{75} - \sqrt{27}$ işleminin sonucu aşağıdakilerden hangisidir?

A) $4\sqrt{3}$ **B)** $6\sqrt{3}$ **C)** $7\sqrt{3}$ **D)** $5\sqrt{3}$

84. $(\sqrt{7} + \sqrt{3}) \cdot (\sqrt{7} - \sqrt{3})$ işleminin sonucu kaçtır?

A) 2 **B)** 7 **C)** 4 **D)** 10

85. $(\sqrt{8} + \sqrt{2})^2$ işleminin sonucu kaçtır?

A) 10 **B)** 12 **C)** 18 **D)** 34

86. $\sqrt{x} = 3\sqrt{5}$ ve $\sqrt{y} = 2\sqrt{5}$ olduğuna göre x + y toplamı kaçtır?

A) 35 **B)** 65 **C)** 55 **D)** 85

MAARİF MATEMATİK

87. $a = 3\sqrt{2}$ ve $b = 2\sqrt{3}$ olduğuna göre $a^2 \cdot b$ işleminin sonucu aşağıdakilerden hangisidir?

A) $12\sqrt{3}$ **B)** $18\sqrt{6}$ **C)** $36\sqrt{6}$ **D)** $36\sqrt{3}$

88. $\sqrt{6} \cdot \sqrt{10} \cdot \sqrt{15}$ işleminin sonucu kaçtır?

A) 15 **B)** 25 **C)** 30 **D)** 60

KONU 9 · Karekök Tahmini ve Problemler

89. $\sqrt{130}$ sayısı aşağıdaki hangi ardışık iki tam sayı arasındadır?

A) 10 ile 11 **B)** 12 ile 13 **C)** 13 ile 14 **D)** 11 ile 12

90. Şekildeki sayı doğrusunda A noktası aşağıdaki sayılardan hangisini temsil ediyor olabilir?

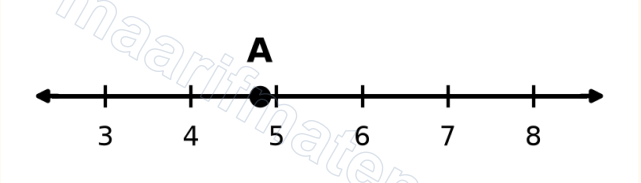

A) $\sqrt{17}$ **B)** $\sqrt{23}$ **C)** $\sqrt{31}$ **D)** $\sqrt{40}$

91. $\sqrt{75}$ sayısına en yakın tam sayı kaçtır?

A) 8 **B)** 9 **C)** 10 **D)** 7

92. $\sqrt{30} + \sqrt{50}$ toplamı aşağıdaki hangi ardışık iki tam sayı arasındadır?

A) 10 ile 11 **B)** 11 ile 12 **C)** 13 ile 14 **D)** 12 ile 13

93. Şekildeki kare biçimindeki tarlanın alanı 1 600 m²'dir. Tarlanın çevresi dört sıra tel ile çevrilecektir. Kaç metre tel gerekir?

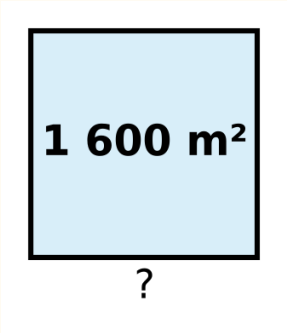

A) 160 **B)** 320 **C)** 640 **D)** 400

94. Şekildeki karenin alanı 75 cm²'dir. Bu karenin bir kenar uzunluğu kaç cm'dir?

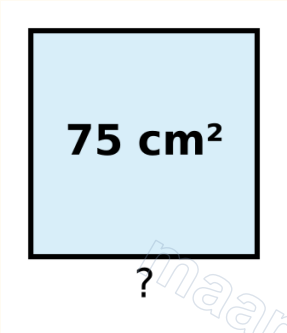

A) $3\sqrt{5}$ **B)** $5\sqrt{15}$ **C)** $5\sqrt{3}$ **D)** $25\sqrt{3}$

95. x ve y tam sayı olmak üzere $3 < \sqrt{x} < 4$ ve $5 < \sqrt{y} < 6$ olduğuna göre x + y toplamının en küçük değeri kaçtır?

A) 36 **B)** 30 **C)** 35 **D)** 37

96. n bir doğal sayı olmak üzere $12 < \sqrt{n} < 13$ koşulunu sağlayan kaç farklı n değeri vardır?

A) 23 **B)** 25 **C)** 26 **D)** 24

MAARİF MATEMATİK

maarifmatematik.com.tr

97. Şekilde alanları 81 m² ve 144 m² olan kare biçiminde iki bahçe gösterilmiştir. Bu bahçelerin her birinin çevresi ayrı ayrı tel örgüyle çevrilecektir. Toplam kaç metre tel örgü gerekir?

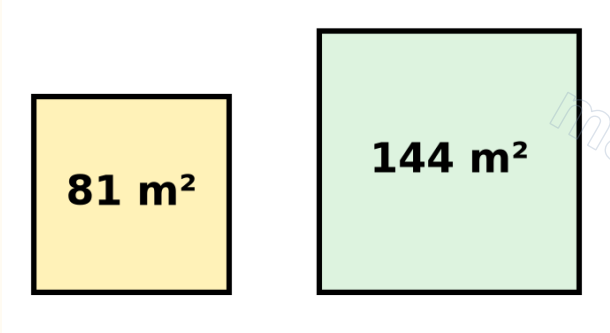

A) 60 **B)** 72 **C)** 96 **D)** 84

98. √(10 + √25) sayısı aşağıdaki hangi ardışık iki tam sayı arasındadır?

A) 2 ile 3 **B)** 3 ile 4 **C)** 4 ile 5 **D)** 5 ile 6

99. x ve y pozitif tam kare sayılar, x > y ve √x + √y = 7 olduğuna göre x'in alabileceği kaç farklı değer vardır?

A) 3 **B)** 2 **C)** 4 **D)** 6

100. √(√x − 1) = 3 olduğuna göre x kaçtır?

A) 81 **B)** 100 **C)** 121 **D)** 10

CEVAP ANAHTARI VE TAKİP ÇİZELGESİ

1 - 20			21 - 40			41 - 60			61 - 80			81 - 100		
1.	D	● ● ○	21.	D	● ● ●	41.	D	● ● ●	61.	D	● ● ○	81.	B	● ● ○
2.	B	● ● ○	22.	B	● ● ●	42.	C	● ● ●	62.	B	● ● ○	82.	D	● ● ○
3.	B	● ● ○	23.	A	● ● ○	43.	A	● ● ●	63.	B	● ● ●	83.	B	● ● ●
4.	A	● ● ○	24.	A	● ● ○	44.	C	● ● ●	64.	A	● ● ●	84.	C	● ● ●
5.	B	● ● ○	25.	A	● ● ○	45.	D	● ● ●	65.	B	● ● ●	85.	C	● ● ●
6.	D	● ● ○	26.	A	● ● ○	46.	D	● ● ●	66.	C	● ● ●	86.	B	● ● ●
7.	D	● ● ●	27.	D	● ● ○	47.	B	● ● ○	67.	A	● ● ○	87.	D	● ● ●
8.	A	● ● ●	28.	B	● ● ○	48.	A	● ● ○	68.	C	● ● ○	88.	C	● ● ●
9.	B	● ● ●	29.	A	● ● ●	49.	A	● ● ○	69.	B	● ● ○	89.	D	● ● ○
10.	B	● ● ●	30.	A	● ● ●	50.	C	● ● ○	70.	D	● ● ○	90.	B	● ● ○
11.	C	● ● ●	31.	A	● ● ●	51.	C	● ● ○	71.	C	● ● ○	91.	B	● ● ○
12.	A	● ● ●	32.	D	● ● ●	52.	C	● ● ○	72.	B	● ● ●	92.	D	● ● ○
13.	A	● ● ○	33.	C	● ● ●	53.	D	● ● ●	73.	D	● ● ●	93.	C	● ● ○
14.	A	● ● ○	34.	B	● ● ●	54.	A	● ● ●	74.	D	● ● ●	94.	C	● ● ○
15.	B	● ● ○	35.	C	● ● ○	55.	C	● ● ●	75.	C	● ● ●	95.	A	● ● ●
16.	C	● ● ○	36.	D	● ● ○	56.	C	● ● ●	76.	C	● ● ●	96.	D	● ● ●
17.	A	● ● ○	37.	A	● ● ○	57.	C	● ● ●	77.	C	● ● ○	97.	D	● ● ●
18.	D	● ● ●	38.	D	● ● ○	58.	B	● ● ●	78.	A	● ● ○	98.	B	● ● ●
19.	D	● ● ●	39.	C	● ● ○	59.	A	● ● ○	79.	A	● ● ○	99.	A	● ● ●
20.	B	● ● ●	40.	C	● ● ○	60.	B	● ● ○	80.	D	● ● ○	100.	B	● ● ●

● ● ○ Orta ● ● ● Zor

Takip Çizelgesi

Konu	Soru No	Orta / Zor	Doğru	Yanlış
Asal Çarpanlara Ayırma	1 - 12	6 / 6		
Çarpan Sayısı ve Bölenler	13 - 22	5 / 5		
EBOB ve EKOK	23 - 34	6 / 6		
Tam Sayı Kuvvetleri	35 - 46	6 / 6		
Üslü İfadelerde İşlemler	47 - 58	6 / 6		
Bilimsel Gösterim	59 - 66	4 / 4		
Tam Kare Sayılar ve Karekök	67 - 76	5 / 5		
Kareköklü İfadelerle İşlemler	77 - 88	6 / 6		
Karekök Tahmini ve Problemler	89 - 100	6 / 6		

Takıldığın konuların anlatım ve çözüm videoları maarifmatematik.com.tr adresindedir. Orta / Zor ayrımı, her konu içinde sorunun adım sayısına göre belirlenmiş göreli bir sıralamadır.

Instagram
@matematikmaarifonline
Kamerayla okut

YouTube
@maarif.matematik
Kamerayla okut

Web sitesi
maarifmatematik.com.tr
Kamerayla okut